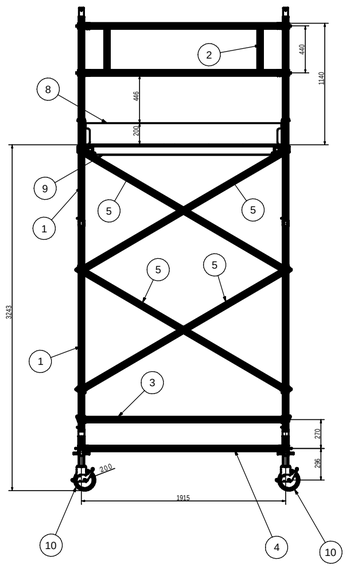

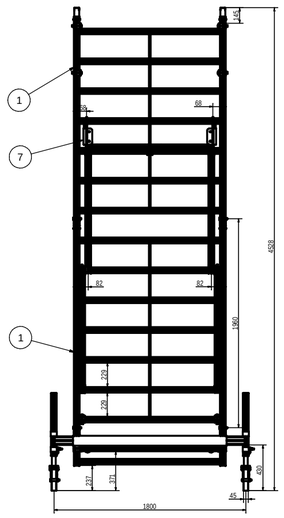

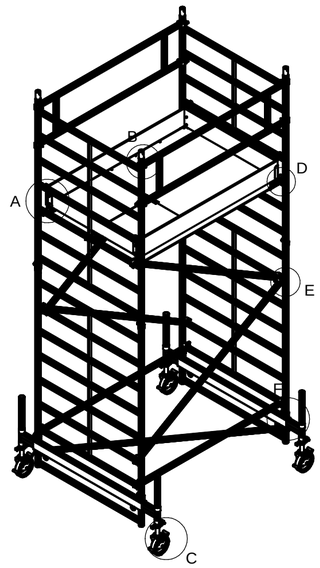

A (1 : 2.5)

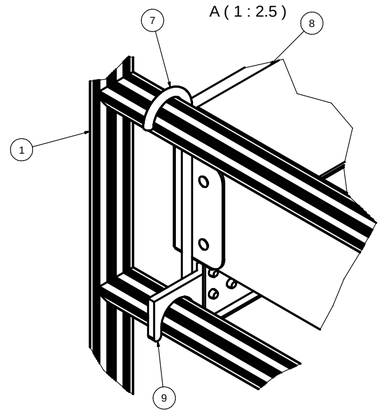

B (1 : 2.5)

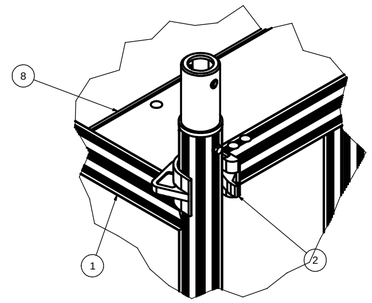

C (1 : 2.5)

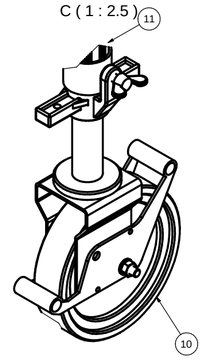

D (1 : 2.5)

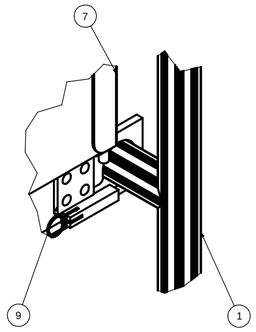

E (1 : 2.5)

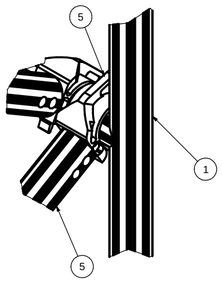

F (1 : 2.5)

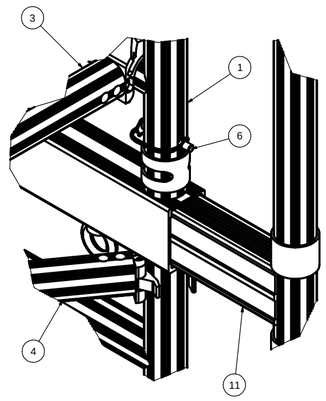

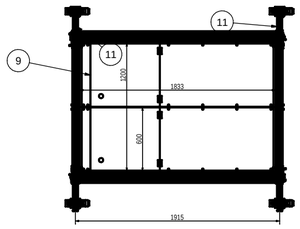

Uwagi:
1. Rusztowanie spełnia wymagania normy PN-EN 1004:2005
2.Montaż rusztowania wykonać zgodnie z załączoną instrukcją montażu i użytkowania
3. Obciążenie użytkowe podestów poz.9 wynosi 2 kN/m2
4. Wysokość robocza do 4m
5. Przed użyciem należy sprawdzić połączenia elementów

Poz	Nazwa części	Nr części lub normy	Szt	Materiał	Masa	Uwagi
11	Belka jezdna 1370	PG-09-2012-4.20	2		11,398 Kg	
10	Zespół koła 200 z regulacją	PG-09-2012-4.66	4		5,451 Kg	
9	Podest Aluberg	PG-09-2012-4.10	2		14,825 Kg	
8	Deska burtowa	PG-09-2012-4.20	2	Drewno (dąb)	3,695 Kg	
7	Mocowanie bortnicy 1370	PG-09-2012-4.22	2		3,182 Kg	
6	Sworzeń	PG-09-2012-4.11.3	8		0,018 Kg	
5	Stężenie ukośne 770 i 1370	PG-09-2012-4.6	4		2,329 Kg	
4	Stężenie ukośne poziome 1370	PG-09-2012-4.9	1		2,436 Kg	
3	Stężenie poziome 770 i 1370	PG-09-2012-4.8	2		2,090 Kg	
2	Rama poręczowa 770 i 1370	PG-09-2012-4.5	2		4,818 Kg	
1	Rama 7 szczeblowa 1370	PG-09-2012-4.1	4	6005	11,470 Kg	

Lista części

METIGO

METIGO
ul. Rakowa 12A
51-423 Wrocław
tel.: +48 71 325 40 22

Nazwa rysunku:
Rusztowanie Aluberg
z belką jezdną 1370-500

Nr rysunku:
PG-09-2012-4.55